PROCURAL ehemals Ponzio Polska

PE78NHI

SLIM / SLIM INDUSTRIAL

AUßENFENSTER

FENSTER MIT SCHMALEN PROFILEN

SLIM

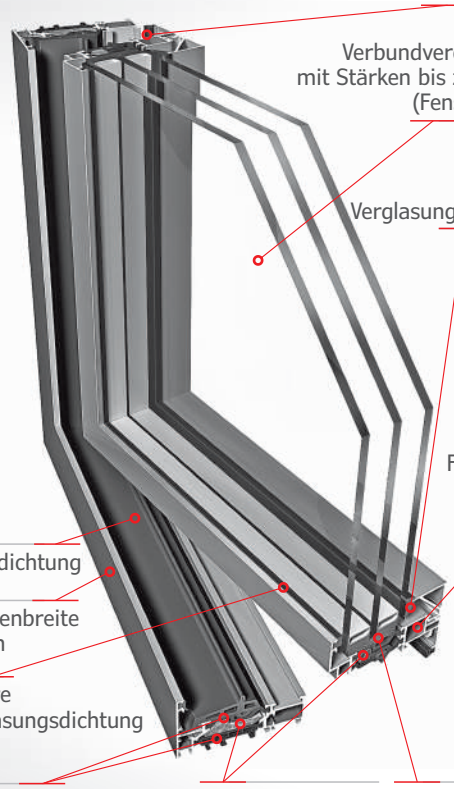

Dreikammerprofilsystem mit EURO-Beschlagsnut als Standard

- Die schmalen Profile des Systems PE78N SLIM sowie der Variante PE78N SLIM INDUSTRIAL wurden nach ästhetischen Gesichtspunkten mit großen lichtdurchlässigen Verglasungen entworfen
- Stulpprofil mit 90mm Breite wird ideal in den Systemcharakter integriert
- In der Variante PE78N SLIM können die Fensterflügel flächenbündig mit dem Rahmen von außen ausgeführt werden
- Industrial-Look PE78N SLIM INDUSTRIAL eigenet sich hervorragend für Lofts
- Verschiedene Varianten der thermischen Isolierung je nach Bedarf und Auswahl: PE78N, PE78N+, PE78NHI

Stulpprofil

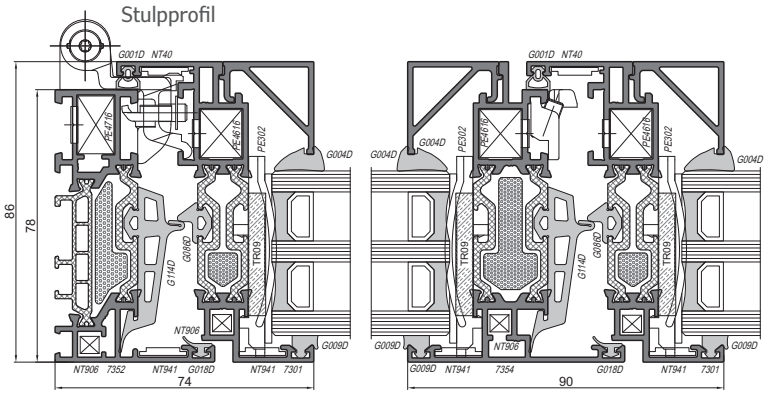

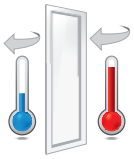

U_w = 0,80 W/(m²K)

*berechnet für ein Fenster mit Maßen: L 1480 x H 2180 mm
U_g = 0,5 W/(m²K), Verbundverglasung

TECHNISCHE PARAMTER

Füllungsstärke	Rahmen: 17 - 61 mm, Flügel: 26 - 61 mm
Rahmentiefe	slim: 78 mm, slim industrial: 100 mm
Flügeltiefe	slim: 86 mm, slim industrial: 96 mm
Maximale Flügelabmessungen	L 1000 x H 3000 mm L 1500 x H 1700 mm
Maximales Flügelgewicht	180 kg
Luftdurchlässigkeit	Klasse 4
Schlagregendichtheit	Klasse E1500
Thermische Isolation	U_f ab 1,9 W/(m²K) U_w ab 0,80 W/(m²K)
Windlastwiderstand	Klasse C5/B5
Zulassungen, Zertifikate	Vorläufige Typenprüfung nach EN 14351-1:2006+A2:2016-09

SLIM INDUSTRIAL

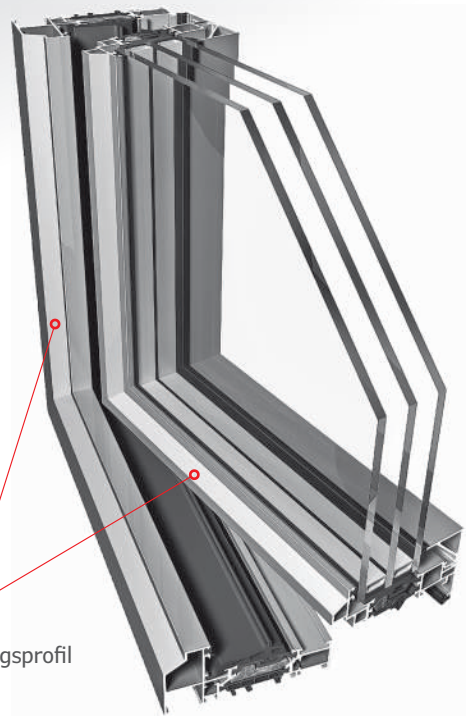

Rahmen mit Fensterflügel

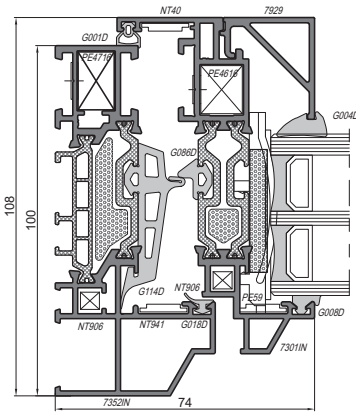
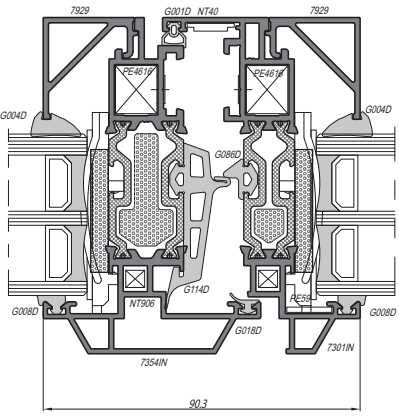
Stulpprofil mit Fensterflügel